Обзор

Лопастной расходомер Дуалпульс сочетает хорошо проверенную технологию измерения скорости потока с современными материалами и обеспечивает надежное и эффективное измерение маловязких жидкостей.

Прочность конструкции

Надежная конструкция с корпусом из нержавеющей стали, тефлоновым подшипником, пропитанным графитом и ротором из карбида вольфрама обеспечивает долговечность расходомера.

Уникальная измерительная головка и форма лопастей обеспечивает линейность измерения ± 1,5 % в диапазоне 0,3-10 м/сек.

Широкое применение

Наиболее характерные области применения: учет холодной и горячей воды, системы пожаротушения, распределение воды, обработка реагентами – хлорирование, опреснение, очистка, мониторинг в нагревательных и охлаждающих системах, системах питания бойлеров, перекачка дизельного топлива в различных отраслях промышленности..

Особенности

- IP68 (Nema 6) Материал – нержавеющая сталь 316L
- Установка на трубы диаметром от 40 до 2500 мм
- Низкая стоимость установки
- Два независимых импульсных выхода с высокой помехоустойчивостью
- Исполнение для высокого давления
- В стандартной комплектации датчик Холла и импульсы напряжения
- Расходомеры серии DP525 пригодны для горячей установки

Опции

- Высокая температура до 200°C
- Герконовый выход для опасных областей применения (искробезопасное исполнение)
- Встроенный или отдельно стоящий сумматор с автономным питанием (с масштабируемым импульсом, аналоговым выходом, сигналы тревог (см. отд. лист данных)
- Высокоскоростной контроллер (см. отд. лист данных)
- Немагнитный ротор для ферромагнитных суспензий
- Индуктивный выход и двунаправленный дискриминатор

Общая установка

Горячая установка

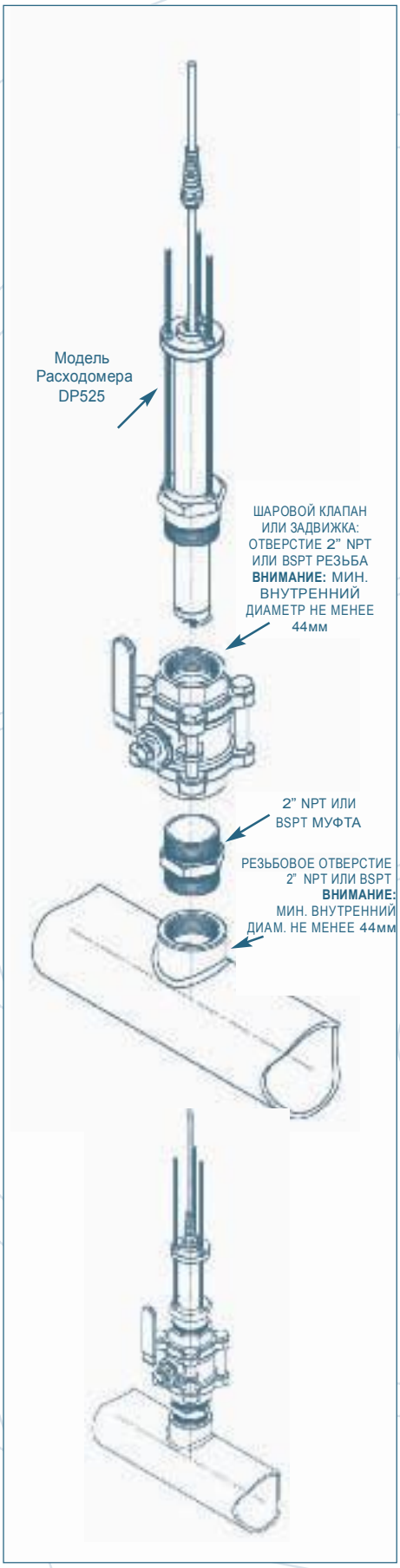

Стандартная установка

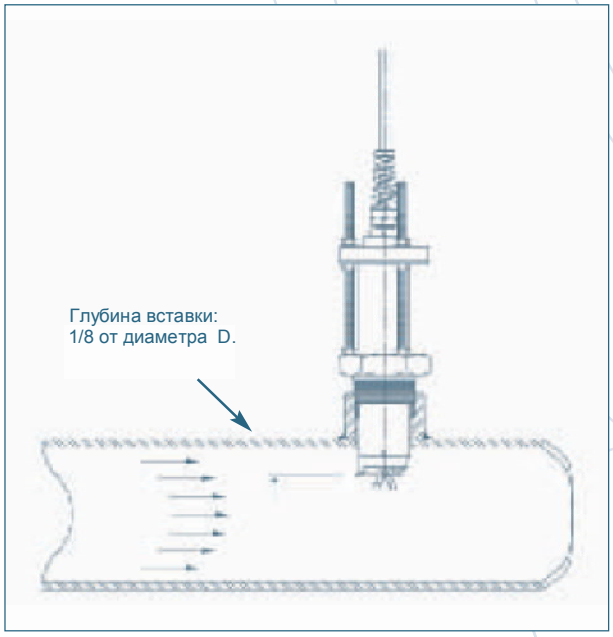

Спецификация расходомера Дуалпульс

Наименование модели	DP490	DP525
Размер трубы	40 ~ 900 mm (1½ ~ 36")	50 ~ 2500 mm (2 ~ 100")
Соединение с трубой	1½" BSPT (G1.5) или 1½" NPT	2" BSPT (G2) или 2" NPT
Материал корпуса и прокладки	Нержавеющая сталь 316L (1.4404) корпус, ось ротора, витон-уплотнение	
Материал ротора	PEEK (полиэфиркетон) с графитонасыщенным тефлоновым подшипником	
Диапазон скорости	0.3 ~ 10 *метр/сек.*	
Диапазон потока	0.38 ~ 6300 литр/сек.	
Точность и повторяемость	Точность ±1.5%, повторяемость ±1% при хорошо организованном потоке	
Максимальное давление	80 bar (1200 PSI)	
Диапазон температур	Стандарт -40°C ~ 100°C, опционально до 204 °C	
Выходы (стандарт) дальность передачи до 1000 m max.	☐импульсный сигнал по напряжению 1.5V x 10μs (2 провода) 220~240 Гц max. ☐3-хпроводной NPN выход 5~24VDC 220~240 Гц max.	
Выходы (опционально)	☐ геркон (2 провода) 66 ~ 80 Гц макс.[может исполь-ться с искробезопасным барьером] ☐ немагнитный ротор+ датчик Холла (для жидкостей с магнитной проводимостью) ☐ взрывобезопасная катушка индуктивности (2 провода) 400 ~ 480 Гц макс. ☐ высокотемпературный импульсный выход по напряжению до 200°C. ☐ квадратурный выход (два датчика Холла с 90° фазным смещением).	
Врезка в трубопровод	3/8" NPT или PG9 (M16 x 1.5 для соединительной коробки опционально).	
Кабель	3-хметровый экранированный 5-ти пров. в стандарте, более длинный – опция.	
Требования к монтажу	BSP / NPT service saddle or thread-o-let	
Вес	1.3 кг	1.5 кг

Варианты монтажа с электронными сумматорами

Монтаж на трубопроводе

Панельный монтаж

Монтаж на стену

Информация для заказа

Размер

DP490	диаметр трубы 40~900 мм (1.5~36") - 1 1/2" BSP/NPT соединение
DP525	диаметр трубы 0~2500 мм (2~100") быстрая (горячая) замена- 2" BSP/NPT соединение

Материал корпусa

S	316 Нержавеющая сталь

Материал ротора

2	PEEK (полиэфиркетон) с графитонасыщенным тефлоновым подшипником
9	Специальное

Материал уплотнительного кольца

1	Витон
9	Специальное

Диапазон температур

2	125°C
3	150°C - полько датчик Холла
5	100°C - стандарт
6	-60 до +200°C – см. тип оции 6

Тип соединения

–	1	наружная резьба BSPT
–	2	наружная резьба NPT
–	V	Victaulic Joint 50mm grooved

Импульсные выходы

1	датчик Холла NPN и импульсы напряжения - стандарт
2	Только датчик Холла
3	Только геркон (примен. с искробезопасным барьером)
4	Немагнитный ротор с NPN выходом*
5	Взрывобезопасная катушка индуктивности
6	Для высокотемпературных импульсы напряж. до +200°C

**для жидкостей с магн. проводимостью (макс. 85°C)*

Электрические соединения

1	3 метра кабель - стандарт
2	10 метров кабель
3	20 метров кабель
4	50 метров кабель
5	Клеммная коробка или монтажный комплект
6	Монтажный комплект с опциями R1, R2 и R3
9	Специальное

Включенные опции

00	Без опций
QP	Квадратурный выход (замер в 2-х направлениях)
B2	BT11 (масштабируемый имп. выход)
R2	RT12 (RT11+ 4-20mA и тревоги)
R3	Искробезопасное исполнение RT12

DP490	S	2	1	5	–	1	1	1	00

AUSTRALIA

Trimec Industries Pty Ltd

2/1 Koonya Circuit Taren Point

NSW 2229 AUSTRALIA

Tel: +61 2 9540 4433

Fax: +61 2 9525 9411

Email: sales@trimecind.com.au

www.trimecind.com.au

РОССИЯ

ООО «Дарконт»

107023, Россия, г. Москва,

ул. Суворовская д.6, оф.9

Tel: +7 (495) 6528179

+7 (499) 5026520

Fax: +7 (495) 6528179

www.darkont.ru